盤面電錶型 CTD
具備用電源支援故障檢示

- 盤面電錶跳脫電能指示
- 具備用電源支援
- 故障檢出
- 符合經濟部能源局電字 10803000580 號函及
  台灣電力(股)配電處配字 1080003731 號函公文。
- 公證單位認證核可，有測試報告。

型號：	CTD	—	MIS	—	CTD 容量	—	FMV
說明：	電容跳脫裝置		具備用電源支援		04：4000 μF 08：8500 μF 特殊規格（請洽詢）		供電故障檢示

單線圖標示範例

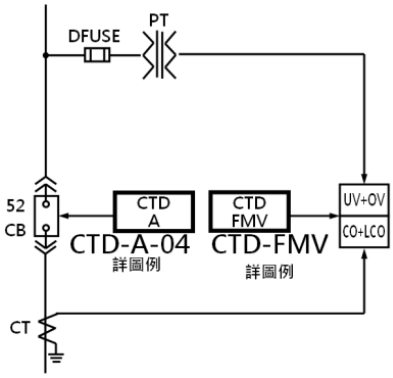

接線圖

開孔尺寸圖 WxH (mm)
同 LS110

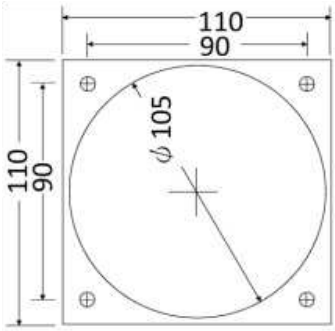

CTD-FMV 功能特色說明

1. 盤面電錶型 CTD 不用開啟高壓盤門即可辨識 CTD 的狀態， PT 二次側電源燈亮即有直流電能輸出(短路事故除外)，指示電錶大於 DC 80V 或支援電源燈亮跳脫迴路即為有效工作電壓。
2. 具有雙重電源輸入，電源自動切換功能內鍵在 CTD 內，台電側（PT 二次側）、支援電源兩種交直流電源，為具有備用電源的電容跳脫裝置。
3. 測試按鈕有載之下可測試（確實模擬斷電供電負載），瞭解容量裕度與時間裕度。
4. 電力停電時 CTD 容量充足，有能力提供電子電驛儲存記錄之容量維持時間 2~3 秒以上，有測試報告。
5. 支援電源可為交流電源或直流電源。
6. 具有電壓不足、供電故障顯示及接點檢出裝置。